UV lampa UV-C Super Flex 40W pro bazény do 35 m³

Návod k použití bazénové UV lampy Super Flex 40W

Bazenonline.cz
SPECIALIZOVANÝ OBCHOD

HANSCRAFT UV-C Tech FLEX

V zařízení HANSCRAFT UV-C Tech FLEX je speciální UV lampou generováno UV-C záření o vlnové délce 253,7 nm, které spolehlivě hubí bakterie (včetně bakterie Legionella). HANSCRAFT UV-C Tech FLEX efektivně a ekologicky šetrně zajistí, že voda ve vašem bazénu bude čistá, svěží a průzračná. Voda je čerpadlem hnána přes UV-C zařízení. UV-C záření ničí bakterie, viry a jiné jednoduché organismy a zabraňuje jim v množení. HANSCRAFT UV-C Tech FLEX je opatřen vestavěným vysokofrekvenčním elektronicky řízeným stabilizačním odporem, který pohlcuje kolísání proudu a ochraňuje tím lampu. Další výhodou je, že vnitřní části z nerezavějící oceli odrážejí paprsky UV-C záření a zvyšují tak účinnost až o 35 %. Díky přístroji HANSCRAFT UV-C Tech FLEX bude voda ve vašem bazénu účinně a bezpečně desinfikovaná a její kvalita zůstane skvělá. *Amalgamová lampa není ovlivňována změnami teploty vody a má konstantní výkon UV-C 50 Watt. Amalgam UV-C je nejsilnější zdroj UV-C záření, jaký je na trhu UV-C zářičů k dispozici.

Výhody ošetřovaní vody pomoci UV-C záření:
• Zaručuje svěží, čistou a průzračnou vodu
• Účinně a bezpečně desinfikuje vodu
• Snížení obsahu chloru díky UV-C záření
• Chrání váš bazén před bakteriemi
• Udržuje pod kontrolou tvorbu plísní, bakterií a řas
• Může omezit použití chloru a jiných chemikálií až o 80 %
• Eliminuje zápach chloru a podráždění pokožky a očí (červené oči)
• Ekologicky šetrnější, než tradiční metody

Výhody přístroje HANSCRAFT UV-C Tech FLEX:
• Až o 35 % vyšší hladina UV-C záření díky reflexi paprsků
• Vybaven UV-C lampou Tech
• Plášť z nerezavějící oceli 316L
• Snadná instalace a údržba
• Dvouletá záruka na závady z výroby
• Uzemnění
• *Má průtokový spínač, který stroj vypne, jakmile není detekován žádný průtok vody.

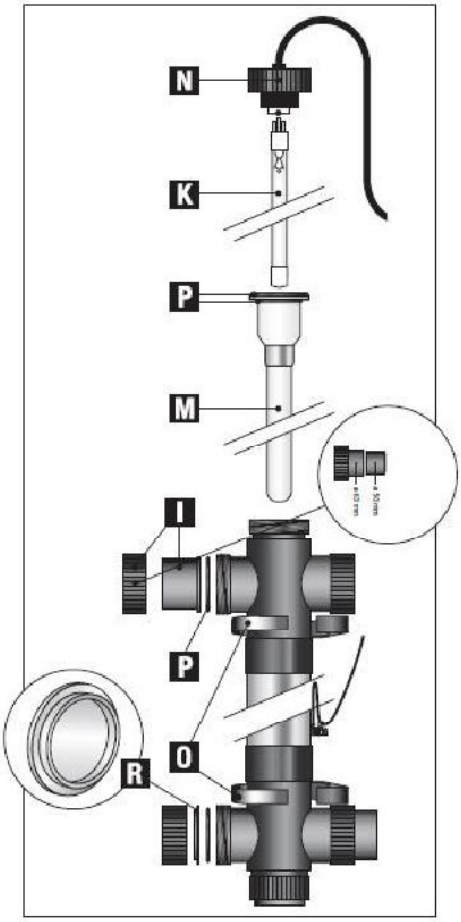

7300053		Trn propojovací transparentní
3101184	M	Křemenná trubice 40/75 Watt
3300036	K	T5 UV-C lampa 40Watt
3902041	P	Těsnící o kroužek těla/křemenné trubice
3903792	N	Trafo kompletní 40 Watt
3902728	I	Redukce 1,5“ x 63 výstup 50 vstup
3902085	P	O kroužek pro 63mm šroubení
3300042	R	Těsnění propojovacího šroubení
3300037	K	T5 UV-C lampa 75Watt
3903793	N	Trafo kompletní 75 Watt