MICROWELL

NÁSTENNÝ BAZÉNOVÝ ODVLHČOVAČ

Obslužný a montážny návod

Predajbazenov.sk
špecializovaný obchod

MODEL: DRY 300/400/500 PLASTIK

Ďakujeme, že ste sa rozhodli zakúpiť naše zariadenie.
Prosíme, aby ste si pred zapojením zariadenia pozorne prečítali tento návod.
Prosíme, dodržujte pokyny v tejto praktickej príručke pre Vašu rýchlu informovanosť.
Neprevezmeme záruku alebo zodpovednosť za škody, straty alebo poškodenia vzniknuté nesprávnym používaním, alebo pri používaní na iný účel, ako sú opísané v tejto príručke.

Obsah:

1. Bezpečnostné opatrenia
2. Špecifikácia použitia
3. Návod na obsluhu
4. Návod na údržbu
5. Servis zariadenia
6. Návod na montáž
7. Technické údaje
8. Záručné podmienky

1. BEZPEČNOSTNÉ OPATRENIA

- Nemanipulujte so zariadením s mokrými rukami.
- Nestriekajte do zariadenia žiadne horľavé látky, mohlo by dôjsť k požiaru.
- Nečistite zariadenie vodou.
- Nečistite zariadenie agresívnymi čistiacimi prostriedkami,mohlo by dôjsť k poškodeniu alebo deformáciám.
- Pri čistení umelohmotných častí nepoužívajte žiadne čistiace prostriedky, ktoré by boli nevhodné na kryt odvlhčovača (čistiace prostriedky pre domácnosť, rozpúšťadlo, bielidlo, benzén, riedidlo, drsný prášok na čistenie, krezol, chemikálie). Namiesto toho pretrite kryt odvlhčovača mäkkou handrou alebo špongiou.
- Nikdy nehádžte ani nevkladajte žiadne predmety do akéhokoľvek otvoru či hadice.
- Kryt je vyrobený z plastu. V blízkosti tejto časti nemanipulujte so zapálenou cigaretou, cigaretovým popolom, ani iným druhom ohňa.
- Používajte toto zariadenie len na jeho určené použitie, ako je to opísané v priloženom návode.
- Nepoužívajte súčiastky, ktoré nie sú odporúčané.
- Nikdy neblokujte vzdušný otvor výrobku. Chráňte vzdušné otvory pred upchatím smietkami, vlasmi a pod.
- Pri nesprávnom chode odvlhčovača (dym, pach, atď.) vypnite zariadenie ističom v rozvodnej skrini.
- Opravy a premiestnenie smie robiť len servisný pracovník.
- Pred čistením zariadenia vypnite istič v rozvodnej skrini.
- Neklaďte predmety na zariadenie.
- Keď nebudete zariadenie dlhšiu dobu používať, vypnite istič.

2. ŠPECIFIKÁCIA POUŽITIA

Zariadenia sú určené pre využitie predovšetkým vo vnútorných bazénoch, menších plavárňach, kúpeľoch, saunách, poprípade i v práčovňách, sušiarňach a inde.
Model Microwell DRY 300 PLASTIK je určený pre miestnosti s bazénom s plochou do 30 m^2.
Model Microwell DRY 400 PLASTIK je určený pre miestnosti s bazénom s plochou do 45 m^2.
Model Microwell DRY 500 PLASTIK je určený pre miestnosti s bazénom s plochou do 60 m^2.
Podmienkou pre použitie zariadenia je dodržanie teploty v miestnosti v rozsahu 22°C až 35°C. Optimálne je, ak má vzduch v miestnosti o 2-3 °C vyššiu teplotu ako voda v bazéne.

3. NÁVOD NA OBSLUHU

3.1. Regulovanie vlhkosti so zabudovaným vlhkostatom

Zabudovaný vlhkostat sa nachádza na spodnej strane zariadenia vľavo. Zabudovaný hygrostat sníma vlhkosť nasávaného vzduchu a v závislosti od nastavenej hodnoty spína kompresor. V strednej polohe regulátora zariadenie zabezpečuje priemerne 60% relatívnu vlhkosť.
Správna vlhkosť vzduchu v miestnostiach s krytým bazénom by mala byť v rozsahu 55 - 65 %. Znižovanie vlhkosti pod zmienenú hranicu nie je žiadúce ani z fyziologického hľadiska ani z hľadiska ochrany stavby a vedie k zvýšenej spotrebe el. energie. Reguláciu hygrostatu môže prevádzať užívateľ.

Pohľad na stupnicu hygrostatu

3.2. Regulovanie vlhkosti diaľkovým vlhkostatom - na objednávku

Na objednávku je možné odvlhčovač dovybaviť diaľkovým vlhkostatom. Potom má odvlhčovač dva vlhkostaty. Jeden zabudovaný v odvlhčovači, druhý diaľkový v externej krabičke. Odvlhčovač je prednostne ovládaný diaľkovým vlhkostatom, pokiaľ je zabudovaný vlhkostat v odvlhčovači nastavený na vyššiu hodnotu ako diaľkový vlhkostat. Ak by bol nastavený na nižšiu hodnotu ako diaľkový vlhkostat prebral by prioritu ovládania a ovládanie odvlhčovača by nereagovalo na pokyny diaľkového vlhkostatu. Zabudovaný vlhkostat je preto optimálne nastaviť na hodnotu 70% RH alebo vyššiu. Zabudovaný vlhkostat plní záložnú funkciu v prípade poruchy alebo vybitia batérie na diaľkovom vlhkostate. Diaľkový vlhkostat sa doporučuje nastaviť na hodnotu v rozsahu 55 až 65 % RH. Znižovanie vlhkosti pod zmienenú hranicu nie je žiadúce ani z fyziologického hľadiska ani z hľadiska ochrany stavby a vedie k zvýšenej spotrebe el. energie.

Obrázok - vľavo: prijímač diaľkového ovládača,
vpravo: diaľkový vlhkostat so vstavaným rádiovým vysielačom

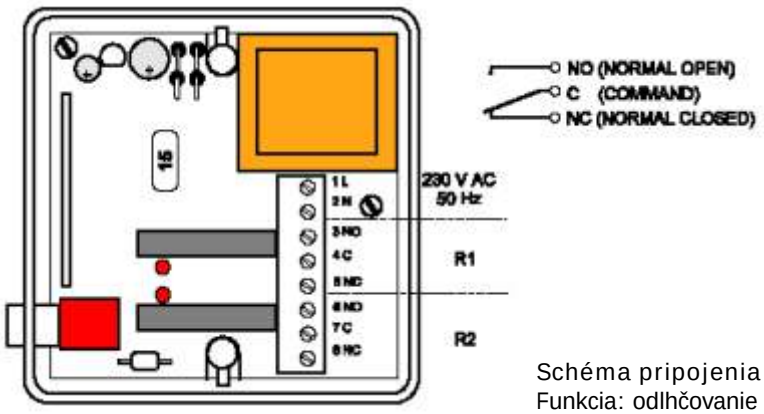

Schéma pripojenia
Funkcia: odlhčovanie - svorka 3 a 5
(zvlhčovanie - svorka 4 a 5)

Pozn.: Funkcie a obsluha diaľkového vlhkostatu sú popísané v samostatnom návode.

3.3. Regulácia ventilátora

Pod vnútorným krytom zariadenia sa nachádza dvojpolohový prepínač režimu ventilátora. V prvej polohe ventilátor beží aj v prípade, že kompresor zariadenia stojí - nepretržitý chod ventilátora. V druhom prípade beží ventilátor len súčastne s kompresorom - cyklický chod ventilátora. Nepretržitý režim prevádzky ventilátora je optimálnejší, nakoľko snímač vlhkosti zabudovaný v zariadení kontinuálne sníma vlhkosť, čím sa dosahuje vyššia presnosť. Nepretržitá prevádzka ventilátora zároveň lepšie premiešava vzduch v priestore. Reguláciu ventilátora nastavuje montážna firma podľa požiadavky užívateľa.

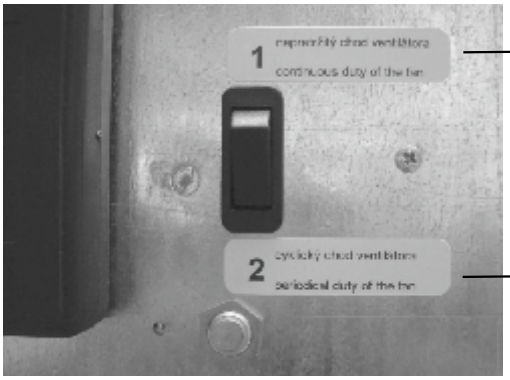

Nepretržitý chod ventilátora

Cyklický chod ventilátora

Prepínač chodu ventilátora

3.4. Regulácia kompresora

Spustenie kompresora z dôvodu jeho ochrany je oneskorené o min. 3 minúty. V závislosti od vlhkosti prostredia to môže trvať aj dlhšie. Pokiaľ dôjde k zastaveniu kompresora, automaticky sa spustí najskôr po 3 minútach. Užívateľ nesmie manipulova s nastavovacím prvkom časového relé.

4. NÁVOD NA ÚDRŽBU

Je treba dbať na to, aby nasávací a výfukový otvor nebol zakrytý. Je zakázané ukladať na výfukové otvory uteráky alebo iné prádlo z dôvodu sušenia. Čistenie krytu zariadenia je dovolené bežnými čistiacimi prostriedkami s mäkkou handrou alebo špongiou. Keď zo zariadenia kvapká voda, skontrolujte priechodnosť potrubia kondenzátu.

5. SERVIS ZARIADENIA

Zariadenie je potrebné najmenej 1 krát do roka nechať skontrolovať a vyčistiť odborným servisom. Je to nevyhnutné pre zabezpečenie dlhodobej životnosti zariadenia. Čistenie vnútorných častí nedoporučujeme vykonávať samostatne, nakoľko môže dôjsť k poškodeniu zariadenia. Vnútro zariadenia obsahuje pohyblivé časti a časti pod. el. napätím, preto je čistenie vnútorných častí prípustné len odborníkom spôsobilým vykonávať práce podľa § 23 výhlášky č. 718/2002 Z.z. v rozsahu chladiacich zariadení v zmysle oprávnenia vydaného ÚBP SR.

6. MONTÁŽNY NÁVOD

Spotrebič je potrebné inštalovať v súlade s národnými predpismi na inštaláciu a elektroinštaláciu !

6.1. Umiestnenie zariadenia

Z dôvodu čo najvyššej účinnosti je potrebné zariadenie inštalovať čo najvyššie. Zariadenie inštalovať na podlahu je zakázané. Je nevyhnutné zabezpečiť dobré prúdenie vzduchu, k čomu je potrebné nechať voľný priestor min. 150 mm pod zariadením a min. 200 mm nad zariadením. Z dôvodu údržby je potrebné ponechať voľný priestor min. 200 mm aj po stranách zariadenia.

6.2. Upevnenie zariadenia

Zariadenia majú samonosnú konštrukciu a vyznačujú sa veľmi jednoduchou montážou.

Príslušenstvom zariadenia je montážna konzola, ktorú je potrebné upevniť na stenu. Os upevňovacích otvorov je pritom o 210 mm nižšie ako horná hrana zariadenia. Upevňovacie otvory sú od seba vzdialené 420 mm u DRY 300/400 PLASTIK a 360 mm u DRY 500 PLASTIK. Keď je konzola upevnená, zariadenie je možné zavesiť bez demontáže krytu.

Model DRY 300/400 PLASTIK

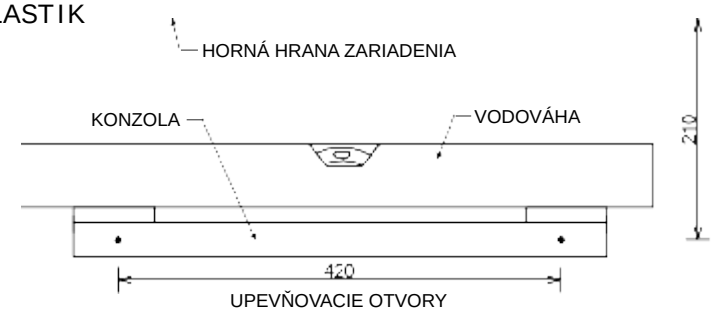

Model DRY 500 PLASTIK

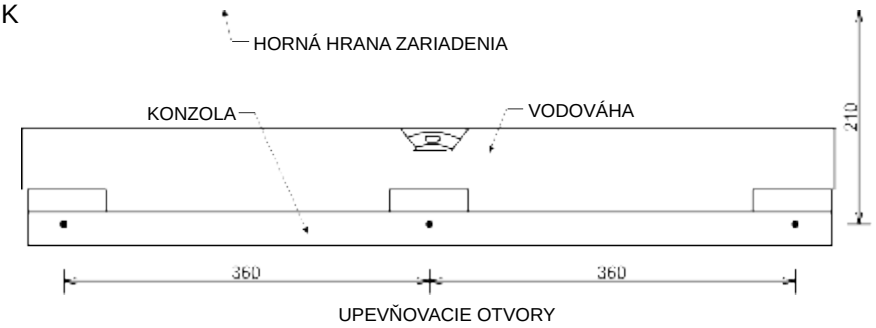

6.3. Demontáž a montáž krytu

Kryt je možné demontovať po uvoľnení 2 skrutiek (u DRY 300/400 PLASTIK) a 3 skrutiek (u DRY 500 PLASTIK) v spodnej časti zariadenia. Potom pritiahnite spodnú časť krytu na seba a následným podvihnutím odveste kryt zo zadného plechu. Montáž krytu sa prevedie opačným postupom.

6.4. Zaistenie polohy zariadenia

Zariadenie je navrhnuté tak, aby sa dalo bezpečne pripevniť a aby sa udržalo na svojom mieste i pri náhodnom podvihnutí zariadenia. Vo vrchných rohoch zadného plechu sa nachádzajú otvory pre poistné skrutky, ktoré sú prístupné po demontáži predného sklolaminátového krytu. Otvory na zadnom plechu pre zaisťovacie skrutky sú označené šípkou. Poistná skrutka sa upevní cez otvor v zadnom plechu do hmoždinky v stene. Tým sa zabráni neúmyselnému vyvlečeniu a pádu zariadenia z montážnej konzoly. Zároveň sa tým zaistí zvislá poloha zariadenia a vyrovná sa odklon zariadenia od steny.

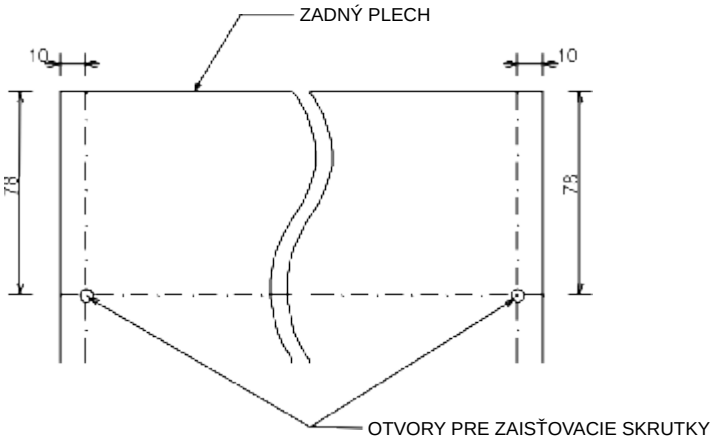

6.5. Odtok kondenzátu

Kondenzovaná voda odteká zo zariadenia gravitačne. Zariadenie je potrebné umiestniť tak, aby bol zabezpečený dostatočný spád odtoku kondenzovanej vody. Kondenzát treba odviesť cez sifón do kanalizácie alebo do vonkajšieho prostredia. Kondenzát nedoporučujeme odvádzať späť do bazénu, pretože môže byť bakteriálne znečistený. V spodnej časti vľavo je vyvedená hadička na odvod kondenzátu, ktorú je potrebné zasunúť do kanalizačného potrubia s min. vnútorným priemerom 18 mm.

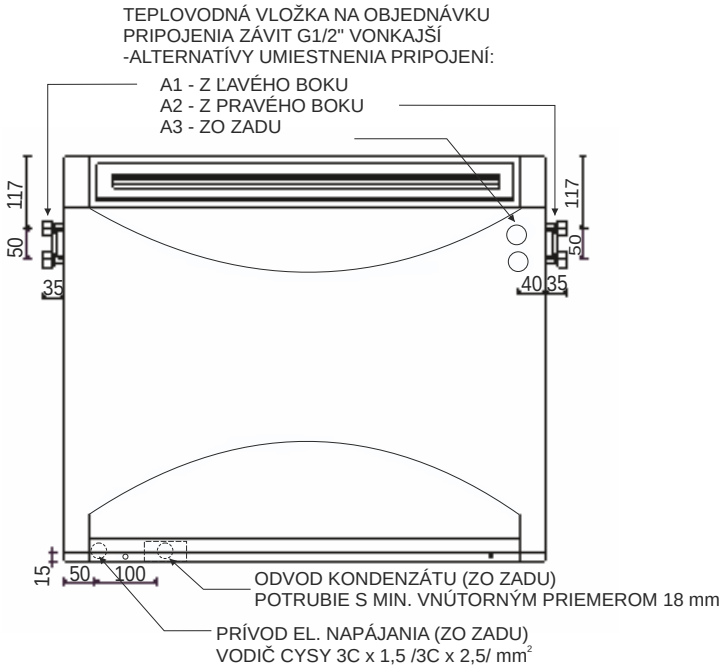

PRIPOJENIA PLATIA PRE MODELY DRY 300/400 AJ DRY 500 PLASTIK - POHĽAD Z ČELA

6.6 Pripojenie zariadenia na el. sieť

Pripojenie zariadenia na el. sieť a ochrana musí zodpovedať príslušným normám. Požiadavky na napájanie sú: 220-240V/50Hz, istenie 10A (u DRY 300/400 PLASTIK) a 16A (u DRY 500 PLASTIK) prevedené prúdovým chráničom s menovitým rozdielovým vypínacím prúdom nepresahujúcim 30 mA. Svorkovnica zariadenia pre pripojenie na el. sieť sa nachádza na ľavej strane zariadenia. Hlavný vypínač zariadenia musí byť umiestnený mimo miestnosti bazéna. Hlavný vypínač zariadenia musí byť v dvojpólovom prevedení s vypínaním vodičov L a N. Do pevného bodu musí byť zabudované zariadenie na odpojenie spotrebiča od siete so vzdialenosťou kontaktov vo vypnutom stave minimálne 3 mm pre všetky póly. Pripojenie zariadenia na el. sieť musí previesť osoba spôsobilá vykonávať práce podľa § 23 vyhlášky č. 718/2002 Z.z. ÚBP SR .

Ukážka prípravy prívodu el. napätia, odvodu kondenzátu a namontovania konzoly.

UMIESTNENIE ZARIADENIA

Umiestnenie zariadenia musí byť v súlade s normou STN 33 2000-7-702.
Zariadenie sa odporúča umiestniť mimo zón 0,1 a 2.
Pri umiestňovaní zariadenia do zón 2 alebo 1 treba dodržiavať STN.

ZÓNA 1, IPX4

Bazény, ktoré sa nečistia
striekajúcim prúdom vody

vo vzdialenosti 1250 až 2000 mm od okraja bazénu
musia byť v súlade s STN a aspoň 300 mm od podlahy.

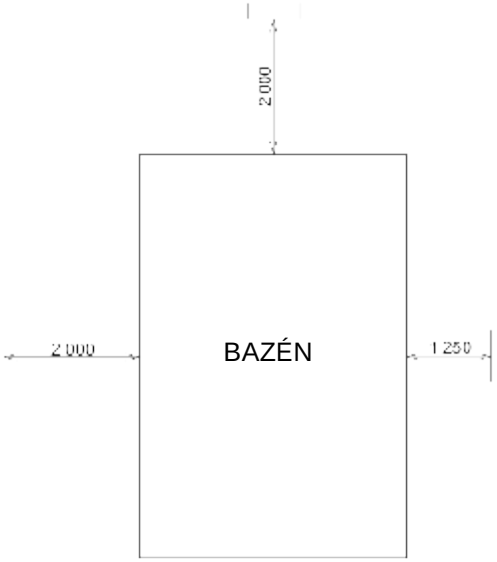

ZÓNA 2, IPX2

Bazény, ktoré sa nečistia
striekajúcim prúdom vody

vo vzdialenosti 2000 až 3500 mm od okraja bazénu musia byť v súlade s STN a je požadované min. 150 mm vyvýšenie nad podlahou z dôvodu dostatočného prúdenia vzduchu, zariadenie inštalovať na podlahu je zakázané.

MIMO ZÓN

vo vzdialenosti menšej alebo rovnajúcej sa 1250 mm od okraja bazénu musí byť spodný okraj zariadenia vo výške 2500 mm od povrchu bazénu, ak je zapustený pod podlahou, tak od podlahy.

min. 1250 mm (t.j. mimo dosah ruky) od bočnej hrany sprchovacieho kútu, nemôže byť nad sprchovacím kútom.

min. 1250 mm (t.j. mimo dosah ruky) od bočnej hrany umývadla vo výške min. 1200 mm od podlahy, nemôže byť nad umývadlom.

MIMO ZÓN

vo vzdialenosti min. 1500 mm od zvislej roviny okolo skokanských plošín, skokanských dosiek a štartovacích blokov a 2500 mm nad najvyšším povrchom o ktorom sa predpokladá, že sa na ňom budú zdržiavať osoby.

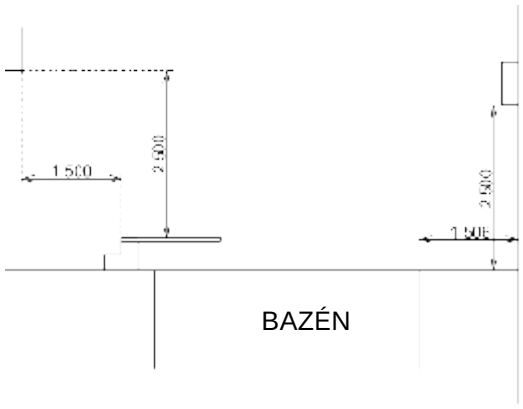

MIMO ZÓN

ak je jednotka vo vzdialenosti menšej alebo rovnajúcej sa 1250 mm horizontálne od okraja bazénu, potom musí byť vyzdvihnutá 2500 mm od povrchu bazénu, ak je zapustený pod podlahou, tak od podlahy.

Zariadenie je nevyhnutné umiestniť mimo zón, kde sa predpokladá čistenie striekajúcim prúdom vody.
Pripojenie zariadenia na el. sieť a ochrana musí zodpovedať príslušným normám. Napájanie zariadenia musí byť realizované ochranným oddeľovacím transformátorom resp. chránené prúdovým chráničom s menovitým rozdielovým vypínacím prúdom nepresahujúcim 30 mA.

6.7. Teplovodná vložka - na objednávku

Teplovodná vložka sa dodáva len na objednávku. Pripája sa na teplovodný vykurovací systém obdobne ako radiátory na prívode regulačným ventilom a na spiatočke uzatváracím šróbením. Teplovodná vložka nie je vybavená regulačným ventilom a šróbením. Dodáva ich dodávateľ vykurovania.

Obrázok - pripojovacie závity teplovodnej vložky

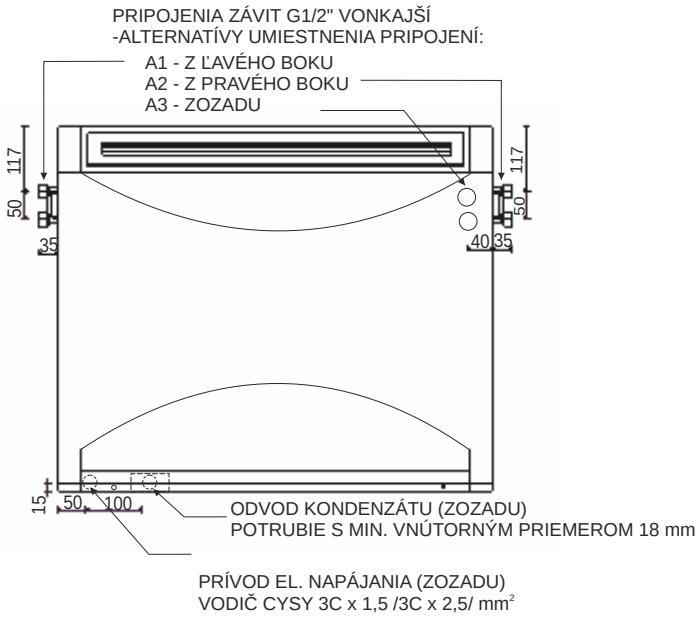

Schéma zapojenia teplovodnej vložky

Po montáži a natlakovaní vykurovacej vody do okruhu teplovodnej vložky je potrebné vložku odvzdušniť. Odvzdušňovací ventil sa nachádza na prívode teplovodnej vložky. Aby teplovodná vložka pracovala vždy na plný tepelný výkon, musí byť ofukovaná ventilátorom aj vtedy, keď sa neodvlhčuje. Preto pri použití teplovodnej vložky je potrebné prestaviť prepínač chodu ventilátora do polohy nepretržitého chodu.

6.8. Montáž za stenu - na objednávku

Odvlhčovače sú jednoducho prispôsobené aj inštalácii za stenu do vedľajšej miestnosti. V priestore bazénovej haly sú potom viditeľné len dve mriežky. Sú to tie isté mriežky, ktoré sú v základnom prevedení namontované na kryte odvlhčovača. V prevedení za stenu sa na kryt odvlhčovača priskrutkujú potrubné nástavce. Nástavce sa dodávajú v dĺžke pre prestup stenou šírky 400 mm. Na mieste sa potom zo strany bazénovej haly podľa potreby skrátia na mieru.

Pohľad z vedľajšej miestnosti

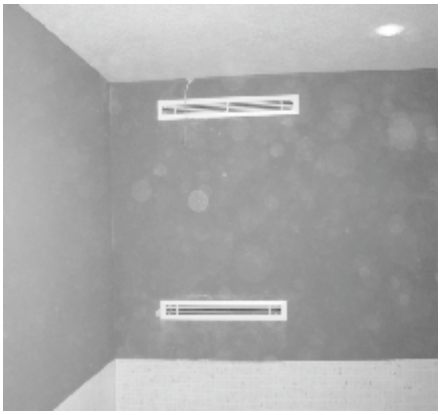

Pohľad z bazénovej haly

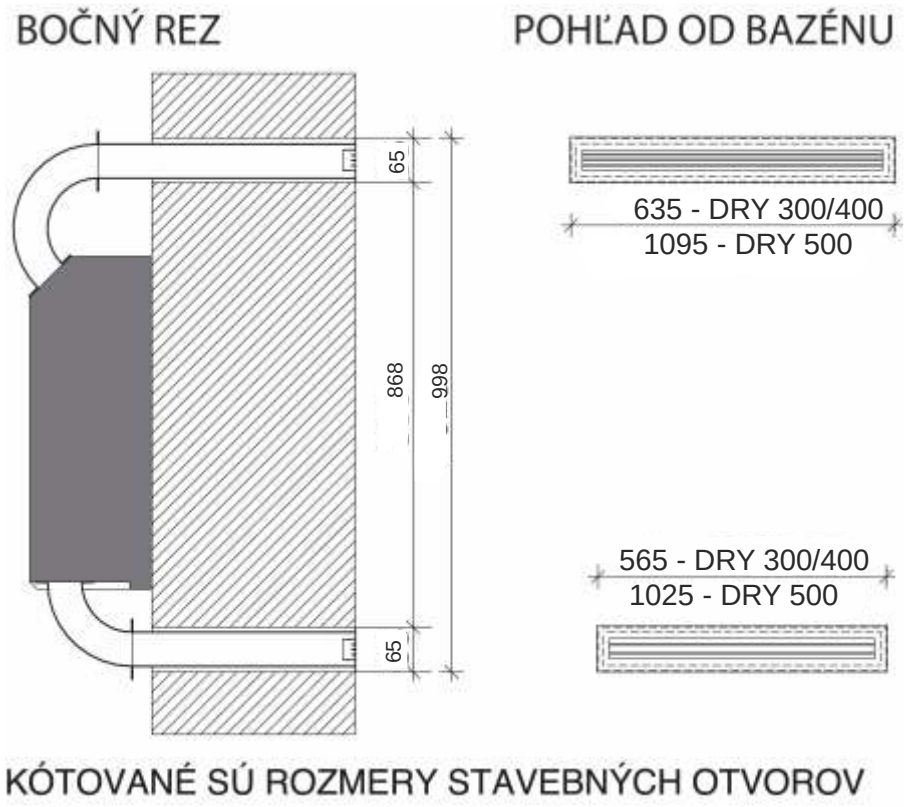

7. TECHNICKÉ ÚDAJE

TECHNICKÉ ÚDAJE	JEDNOTKY	DRY 300 PLASTIK	DRY 400 PLASTIK	DRY 500 PLASTIK
Pre bazény s max. plochou hladiny (v závislosti od teploty baz. vody)	m^2	15-30	22-45	30-60
ODVLHČOVACÍ VÝKON PRI:				
30 °C a 60 % Rw	l/24 h	33	48	66
30 °C a 70 % Rw	l/24 h	42	53	82
30 °C a 80 % Rw	l/24 h	47	58	101
Pracovný rozsah - teplota	°C	22-35	22-42	22-35
Pracovný rozsah - vlhkosť	% Rw	20-100	20-100	20-100
Prietok vzduchu	m^3/h	440	550	740
Hlučnosť (vo vzdialenosti 1 m)*	dB (A)	42	42	44
Tepelný výkon	W	1900	1900	3500
Elektrický príkon	W	700	700	1000
Napätie	V/Hz/f	230/50/1	230/50/1	230/50/1
Prúd prevádzkový / rozbehový	A	4,4 / 15,8	4,4 / 15,8	7,5 / 30
Istenie	A	10	10	16
Krytie	IP	44	44	44
Vodič	mm^2	CYSY 3C x 1,5	CYSY 3C x 1,5	CYSY 3C x 2,5
Potrubie na odvod kondenzátu - min. vnútorný priemer	mm	d 18	d 18	d 18
Rozmery (šírka x výška x hĺbka)	mm	780 x 653 x 255	780 x 653 x 255	1245 x 653 x 255
Rozmery balenia (šírka x výška x hĺbka)	mm	850 x 735 x 345	850 x 735 x 345	1315 x 735 x 345
Hmotnosť - čistá / s balením	kg	40/46	40/46	60/69
Chladivo - R 410 A	kg	0,5	0,5	0,75
Max. tlaky v systéme HP/LP	bar	28,5/8,5	28,5/8,5	28,5/8,5
Koeficient účinnosti odvlhčovača	DER	2,4	2,4	2,7
DOPLNKOVÉ PRÍSLUŠENSTVO				
Diaľkový ovládač - bezdrôtový - s otočným kolieskom	áno/nie	áno	áno	áno
Teplovodná vložka - tep. výkon pri teplote vody 90/70°C	W	2000	2000	4000
Pripojovací závit teplovodnej vložky	závit	vonkajší G 1/2”	vonkajší G 1/2”	vonkajší G 1/2”

* Merané v akustickej komore s odfiltrovaním hluku pozadia a odrazu.

Výkonový diagram odvlhčenia DRY 300 PLASTIK

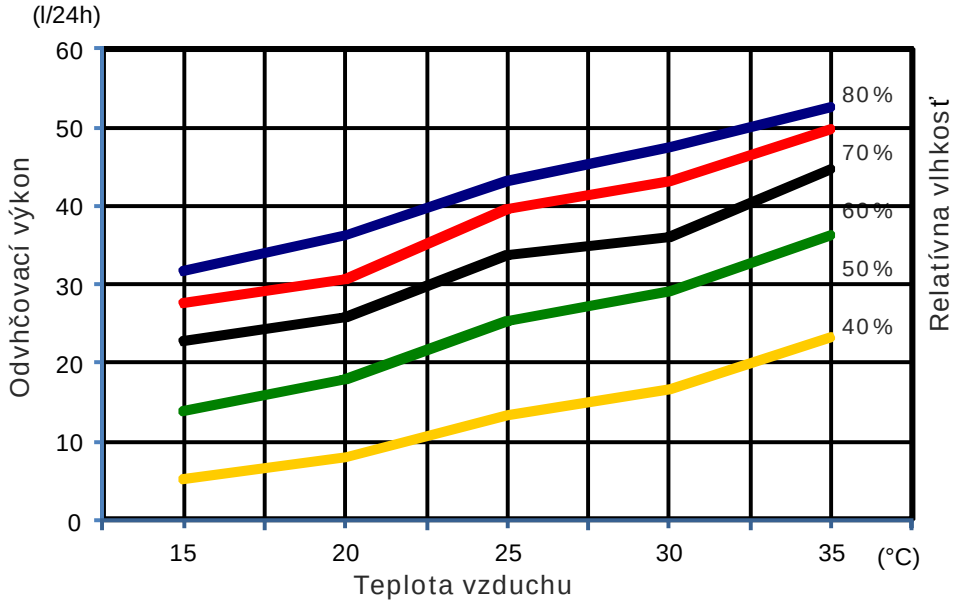

Výkonový diagram odvlhčenia DRY 400 PLASTIK

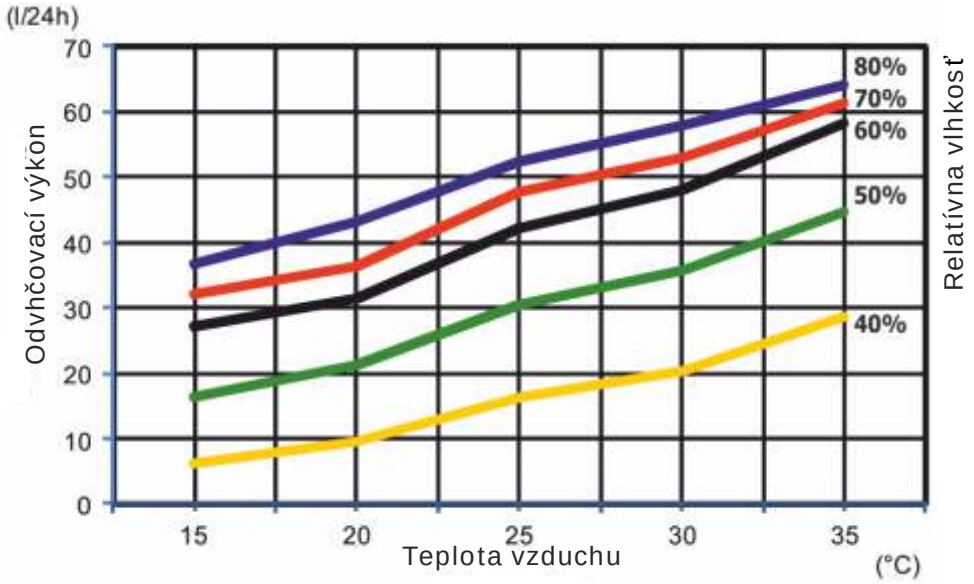

Výkonový diagram odvlhčenia DRY 500 PLASTIK

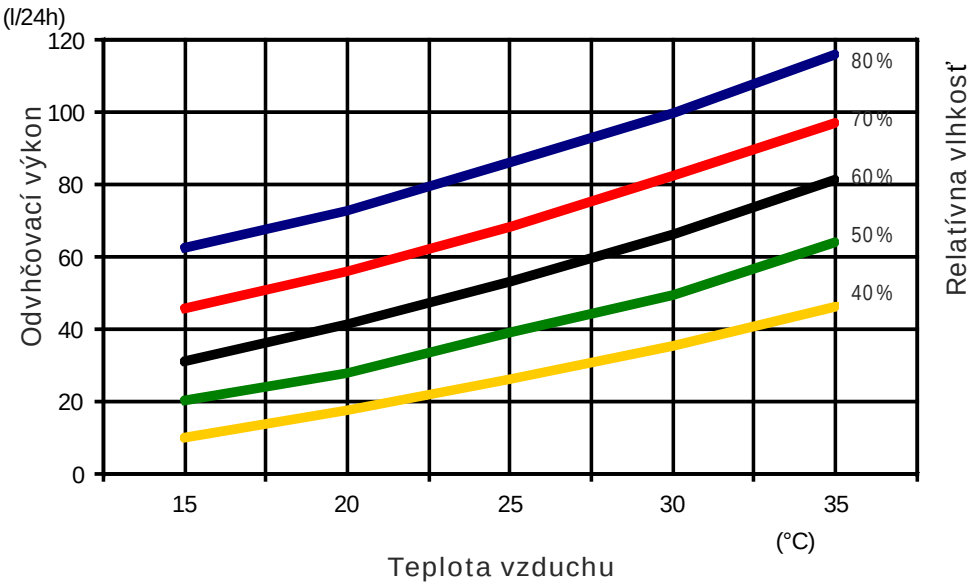

ROZMERY DRY 300/400 PLASTIK

ČELNÝ POHĽAD

BOČNÝ POHĽAD

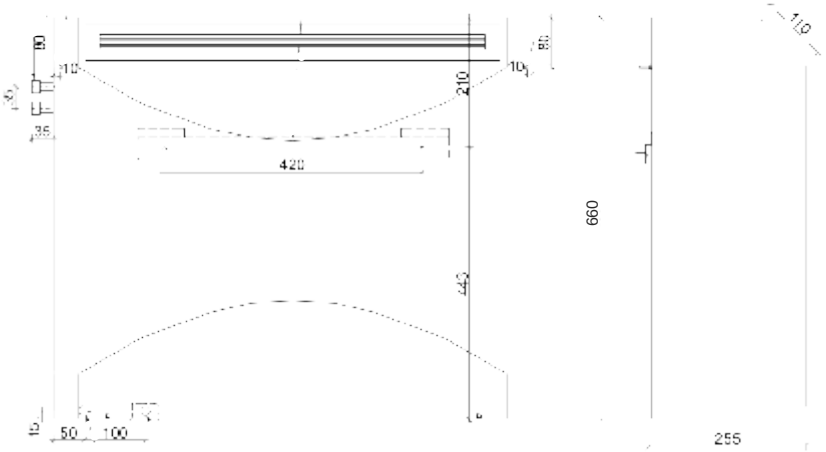

POHĽAD ZDOLA

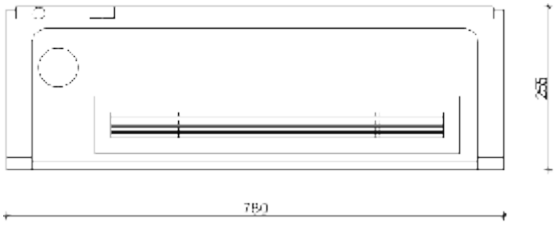

ROZMERY DRY 500 PLASTIK

ČELNÝ POHĽAD

BOČNÝ POHĽAD

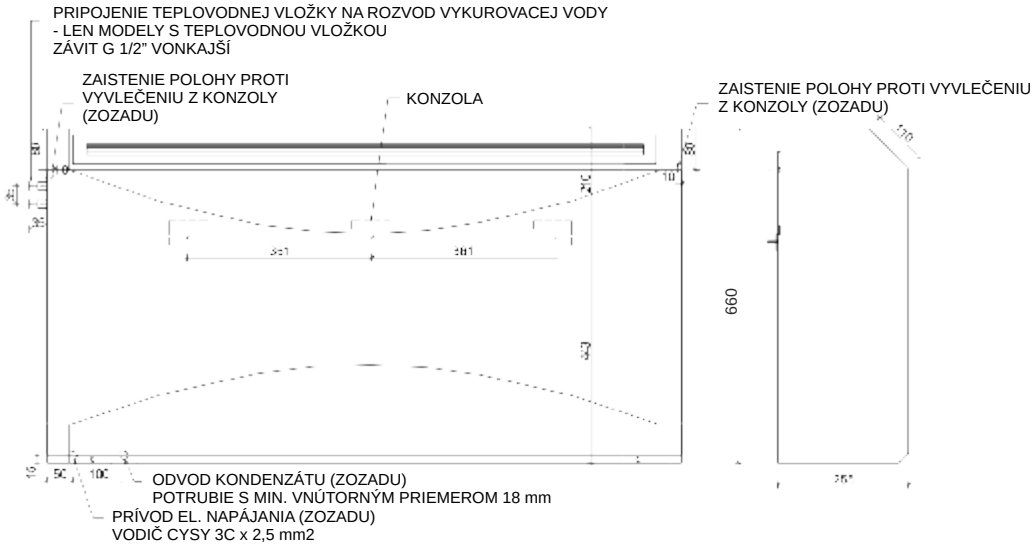

POHĽAD ZDOLA

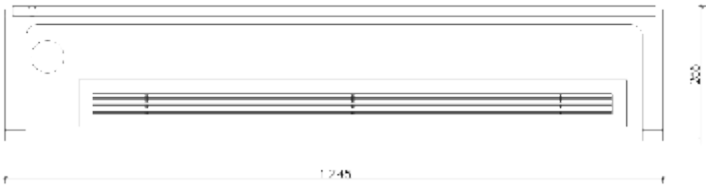

SCHÉMA EL. ZAPOJENIA DRY 300/400 PLASTIK

	DRY 300/400 Standard	DRY 300/400 EASY 200 / HYG 6001	DRY 300/400 LPHW / Solenoid
Schéma el. zapojenia	DRY 300 BASIC	DRY 300.1	DRY 300.2

DRY 300 BASIC

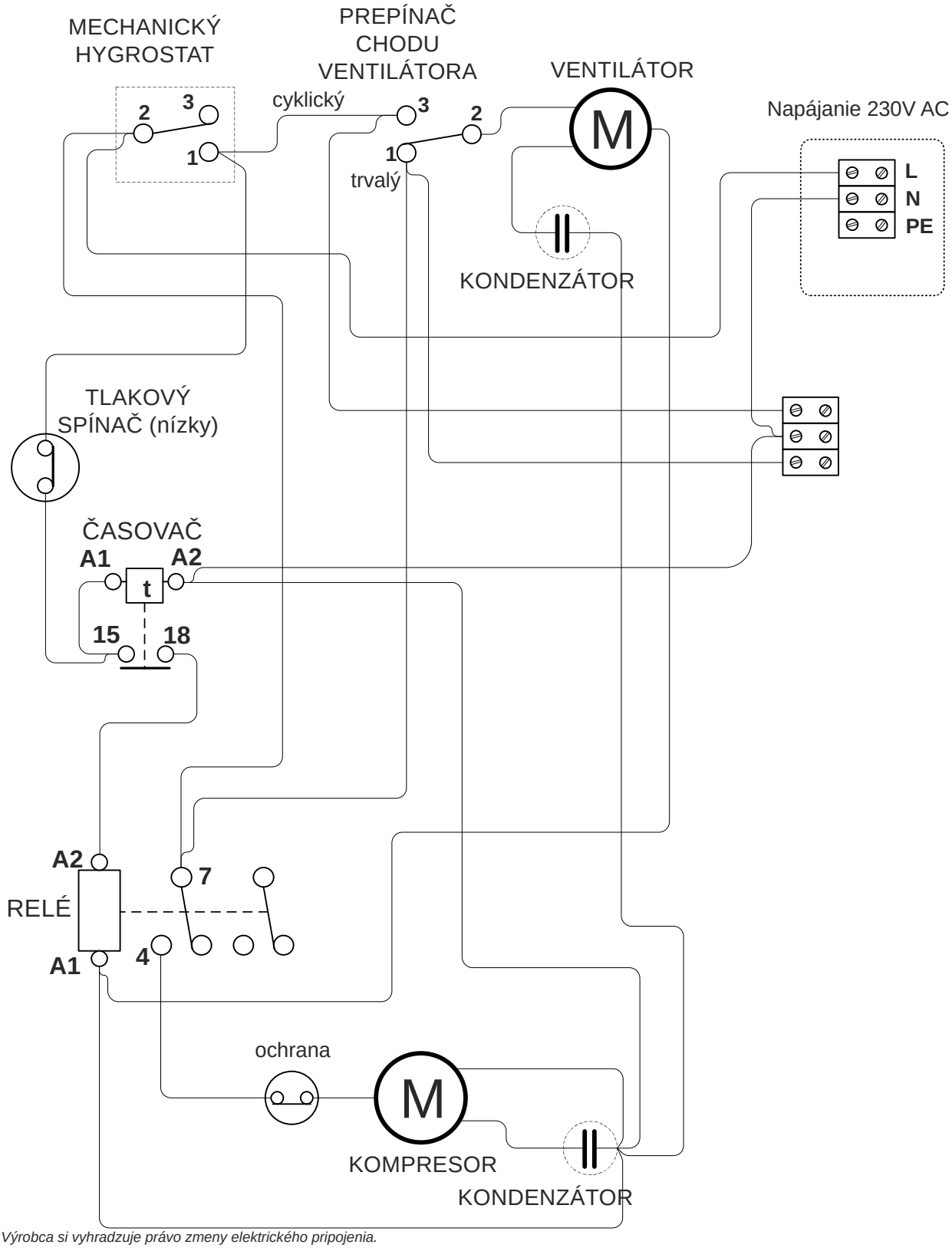

Pozn.: Výrobca si vyhradzuje právo zmeny elektrického pripojenia.

DRY 300.1

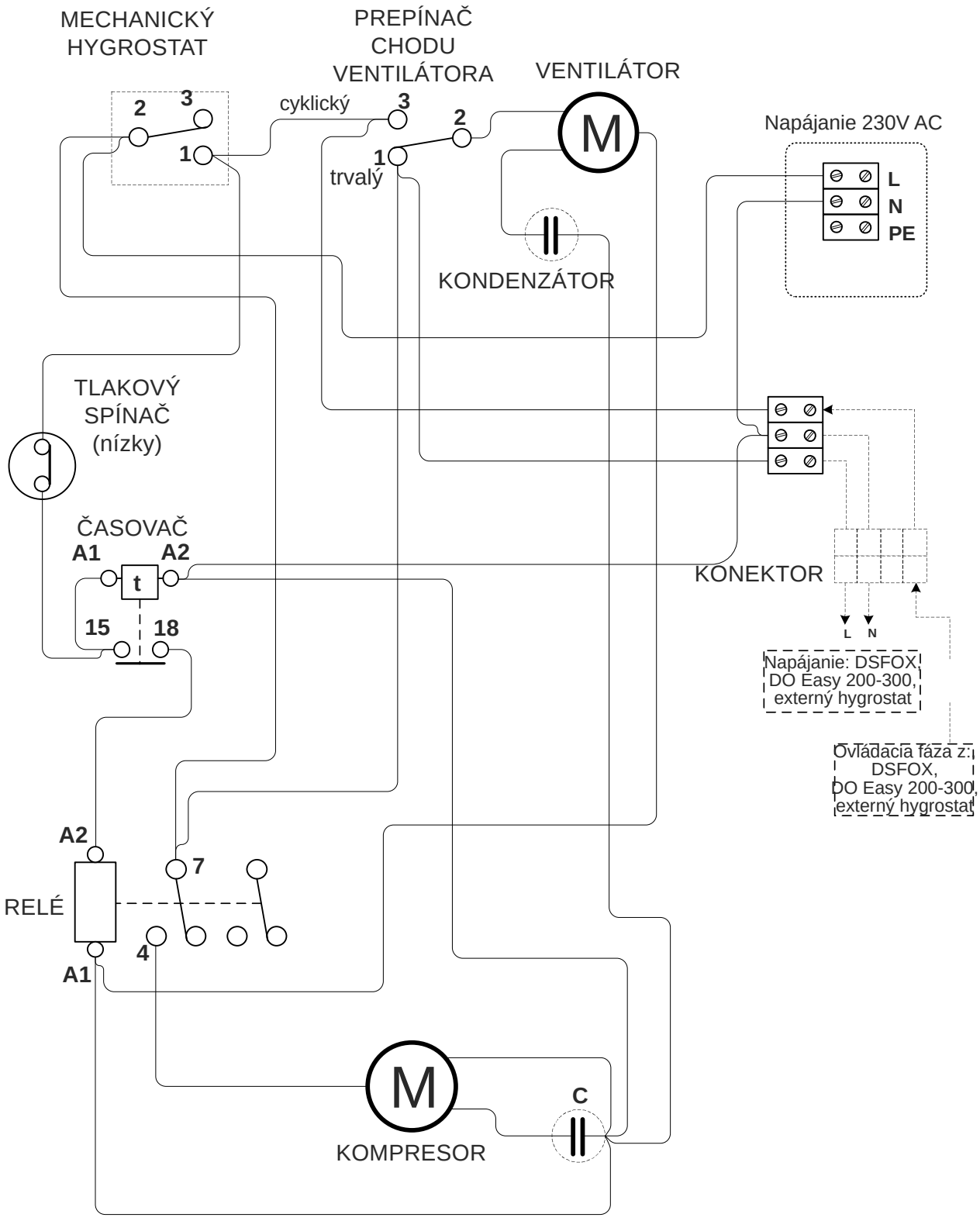

Pozn.: Výrobca si vyhradzuje právo zmeny elektrického pripojenia.

DRY 300.2

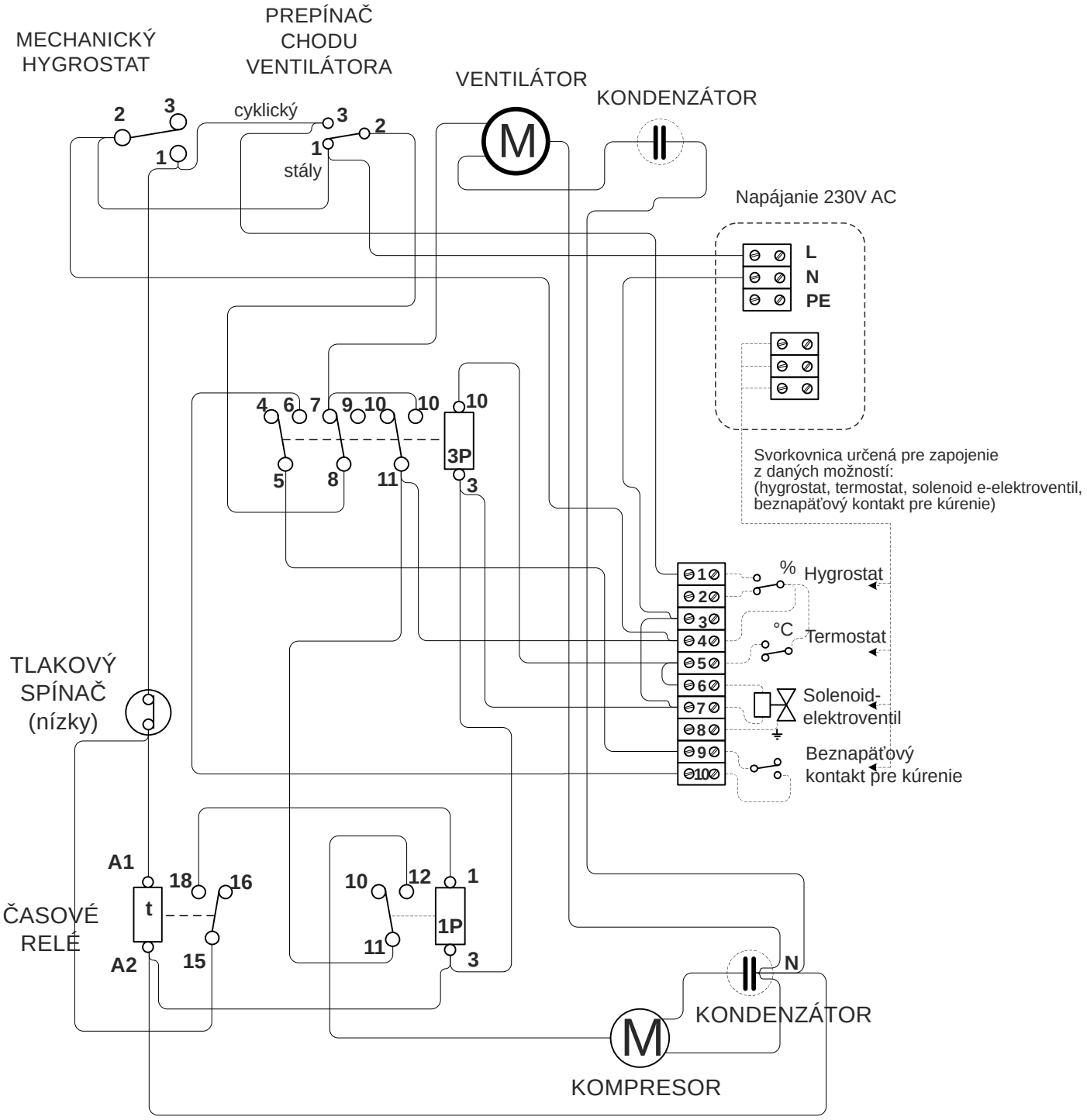

Pozn.: Výrobca si vyhradzuje právo zmeny elektrického pripojenia.

SCHÉMA EL. ZAPOJENIA DRY 500 PLASTIK

	DRY 500 Standard	DRY 500 EASY 200 / HYG 6001	DRY 500 LPHW / Solenoid
Schéma el. zapojenia	DRY 500 BASIC	DRY 500.1	DRY 500.2

DRY 500 BASIC

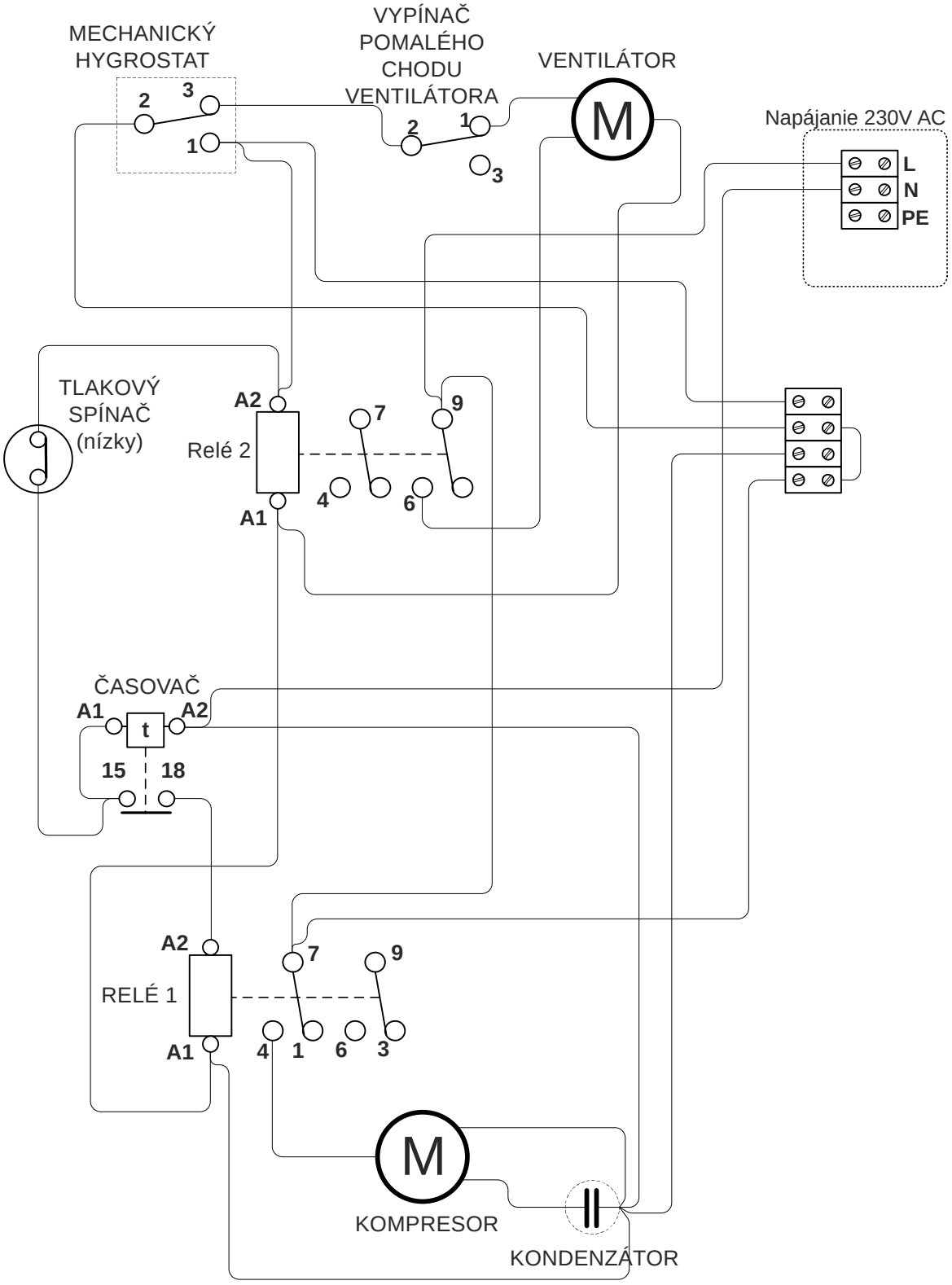

Pozn.: Výrobca si vyhradzuje právo zmeny elektrického pripojenia.

DRY 500.1

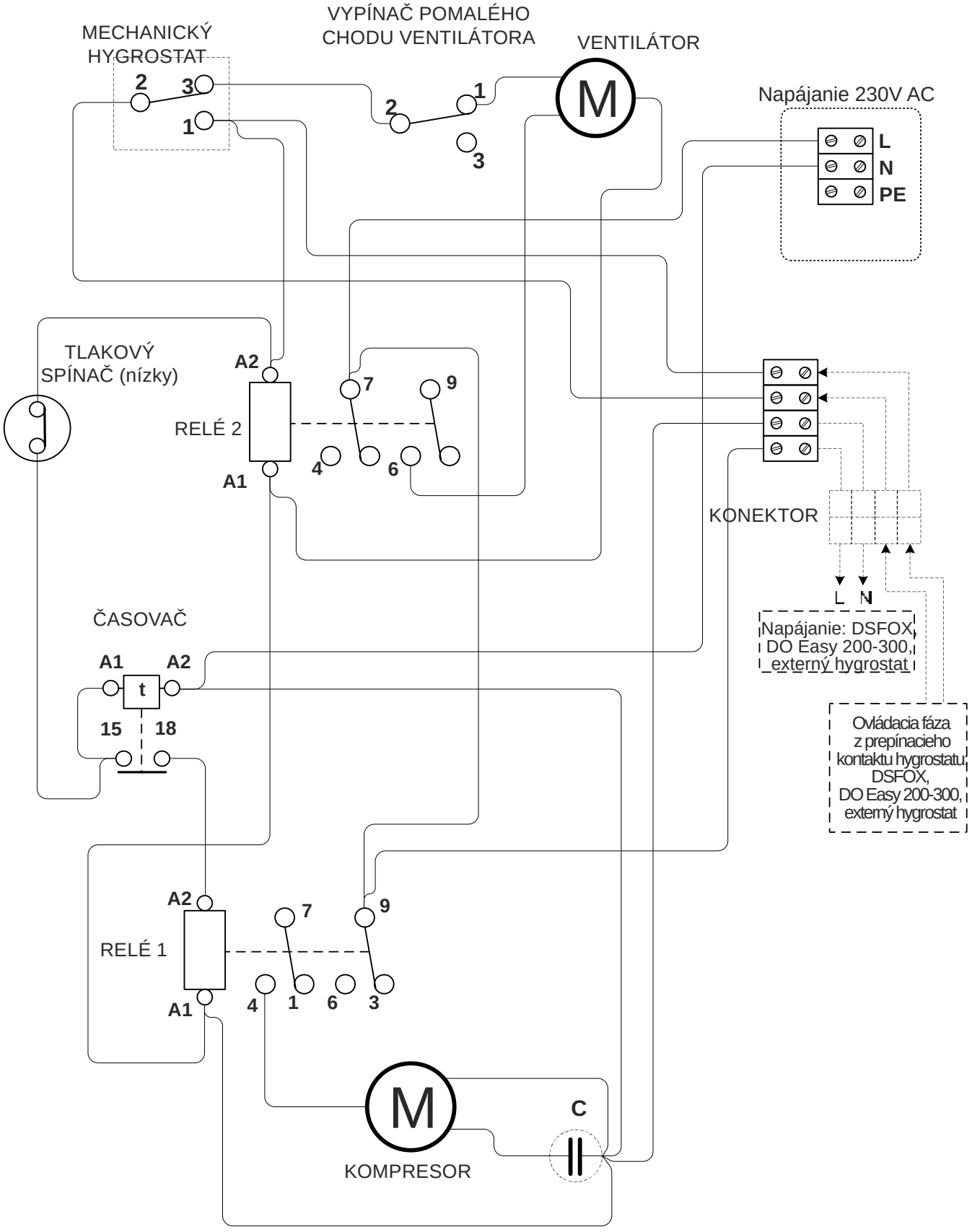

Pozn.: Výrobca si vyhradzuje právo zmeny elektrického pripojenia.

DRY 500.2

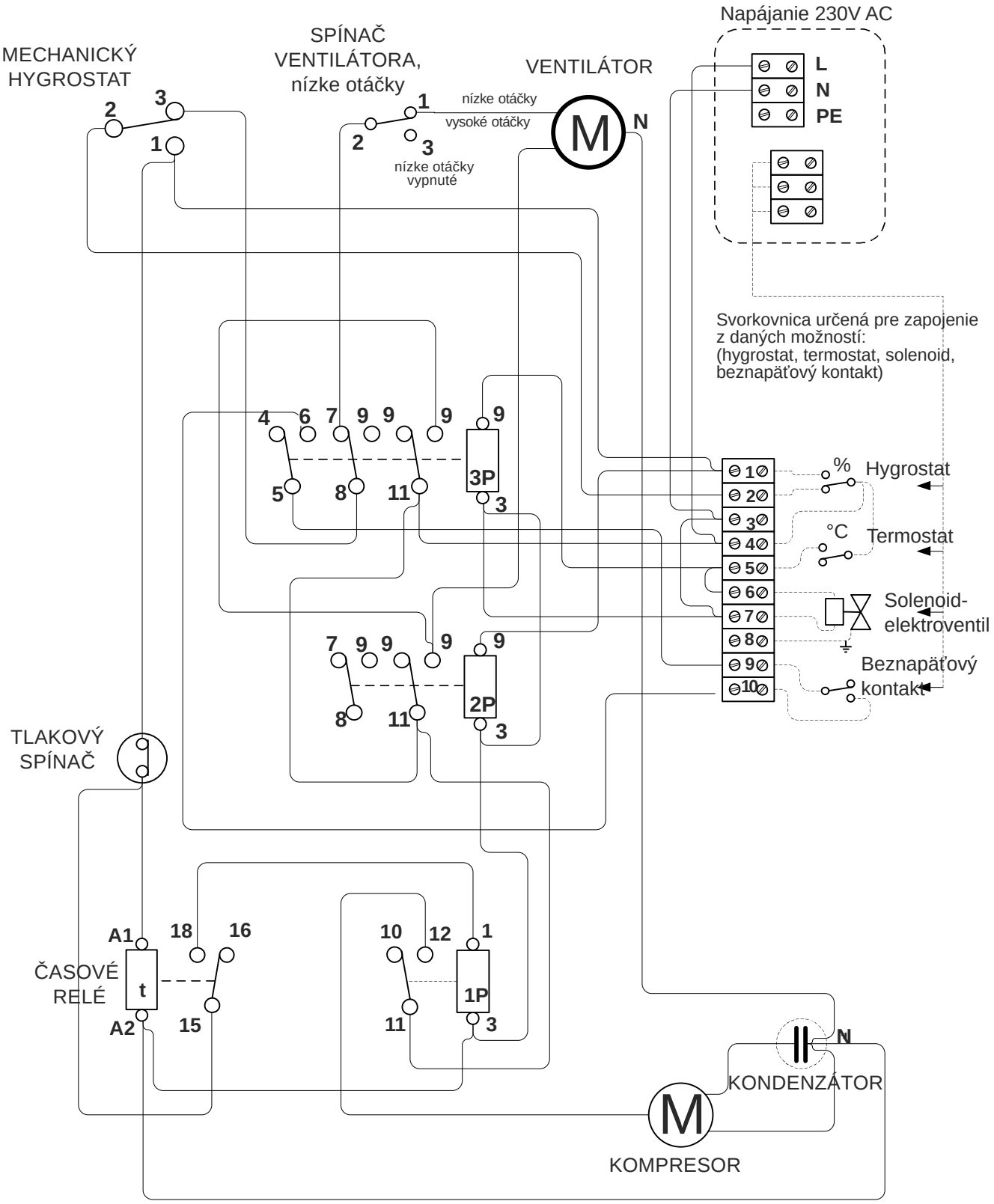

Pozn.: Výrobca si vyhradzuje právo zmeny elektrického pripojenia.

POPIS JEDNOTLIVÝCH ČASTÍ ZARIADENIA

MICROWELL DRY 300/400 PLASTIK

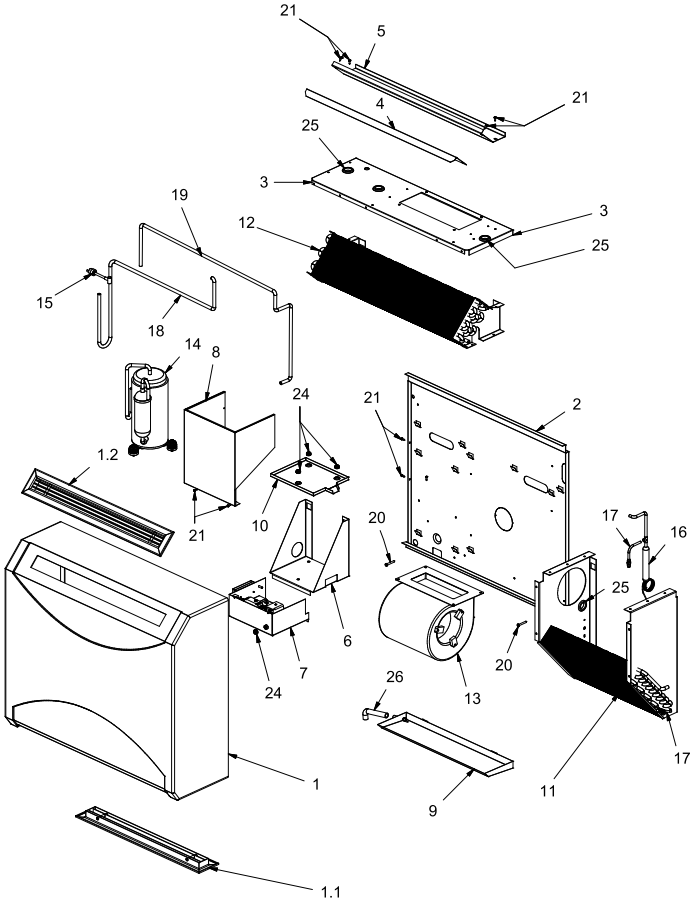

Pozícia	Názov - Rozmer	Počet kusov
1	Kryt sklolaminátový	1
1,1	Mriežka sacia SMH2 20 1075 x 75	1
1,2	Mriežka výfuková SMH2 12,5 1075 x 75	1
2	Plech zadný	1
3	Plech ventilátora	1
4	Plech pred výmenníkom	1
5	Plech nad výmeníkom	1
6	Plech pod kompresor	1
7	Plech elektroboxu	1
8	Kryt kompresora	1
9	Vanička pod výparník	1
10	Vanička pod kompresor	1
11	Výmenník 400 - výparník	1
12	Výmenník 650 - kondenzátor	1
13	Ventilátor EBM D4-E133-DL01-D6	1
14	Kompresor DAIKIN YZG-E24RAY2	1
15	Presostat Ranco HR 00001A5R703	1
16	Filterdehydrátor 20g d3/6mm	1
17	Ventil plniaci, trubka d6, závit SAE 1/4"	2
18	Potrubie sacie d10mm	1
19	Potrubie výtlačné d6mm	1
20	Skrutka do plechu ST4.8 x 38	2
21	Skrutka do plechu 3.5 x 13	9
24	Prechodka gumová d15 DA 110/150/10	4
25	Prechodka gumová d30 DA 230/300/20	4
26	Hadica priehľadná, d18x3, 1m	1

MICROWELL DRY 500 PLASTIK

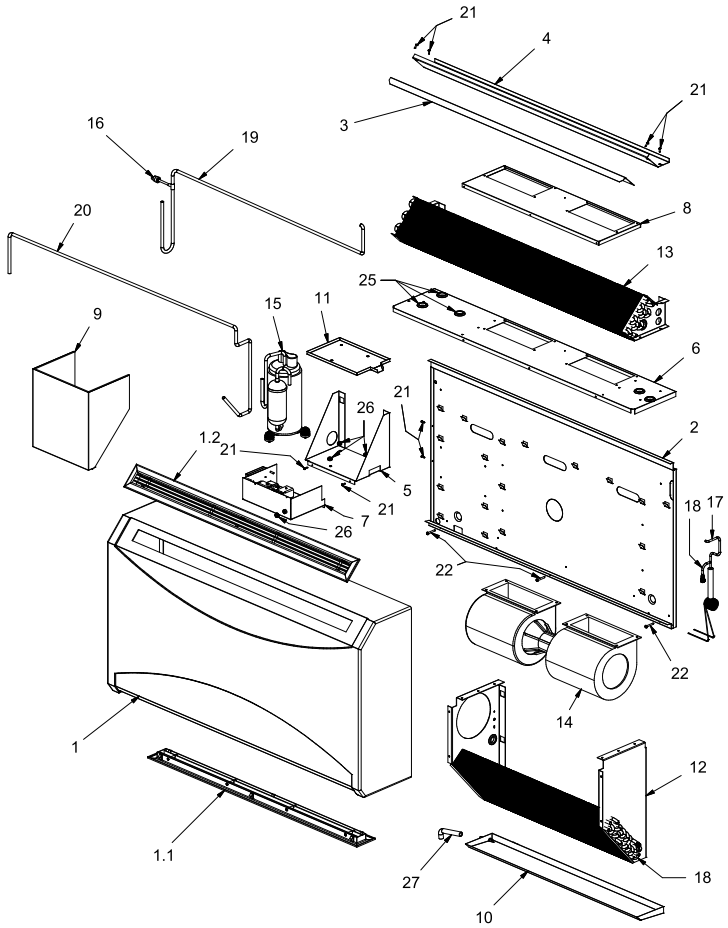

Pozícia	Názov - Rozmer	Počet kusov
1	Kryt sklolaminátový	1
1,1	Mriežka sacia SMH2 20 - 1005 x 65	1
1,2	Mriežka výfuková SMH2 12,5 - 1075 x 65	1
2	Plech zadný	1
3	Plech pred výmenníkom	1
4	Plech nad výmenníkom	1
5	Plech pod kompresor	1
6	Plech ventilátora	1
7	Plech elektroboxu	1
8	Plech úchytu ventilátora	1
9	Kryt kompresora	1
10	Vanička pod výparník	1
11	Vanička pod kompresor	1
12	Výmenník 720 - výparník	1
13	Výmenník 1115 - kondenzátor	1
14	Ventilátor EBM K4E146-AB73-21	1
15	Kompresor DAIKIN YZG-E35RY2	1
16	Presostat Ranco HR0001 A5R704	1
17	Filterdehydrátor 30g d6/6mm	1
18	Ventil plniaci, trubka d6, závit SAE 1/4"	2
19	Potrubie sacie d10mm	1
20	Potrubie výtlačné d6mm	1
21	Skrutka do plechu ST3.5 x 13	9
22	Skrutka do plechu ST4.8 x 38	3
25	Prechodka gumová d30 DA 230/300/20	7
26	Prechodka gumová d15 DA 11d180/10	4
27	Hadica priehľadná, d18x3, 1m	1

8. ZÁRUČNÉ PODMIENKY

Pri záruke uplatnite nasledujúce vylúčenia vydané spoločnosťou Microwell.
Žiadna reklamácia nebude uznaná, ak:

1. Odvlhčovač je zaradený pre nesprávne použitie
2. Odvlhčovač nie je inštalovaný na stene v súlade s obvyklými postupmi, ktoré definovala spol. Microwell
3. Odvlhčovač bol alebo je dávaný do prevádzky niekým iným, ako je osoba k tomu oprávnená spol. Microwell
4. Prietok vzduchu cez zariadenie je mimo definovaných hraníc
5. Prietok vody cez zariadenie je mimo definovaných hraníc
6. Úroveň pH vody a chemický stav je mimo definovaných hraníc

Kyslosť pH	*pH*	*7,4 +/- 0,4*
Celková alkalita, ako CaCO3	*ppm*	*80-120*
Celková tvrdosť, ako CaCO3	*ppm*	*100-300*
Celková rozpustená sušina	*ppm*	*max. 3000*
Maximálny soľný obsah	*wt/wt*	*6kg soli v 1m^3 bazenove vody*
Rozpätie voľného chlóru	*ppm*	*1,0-3,0*
Superchlorination	*ppm*	*max. 30 ppm za max. 24 hod.*
Brómový	*ppm*	*2-3*
Baquacil	*ppm*	*25-50*
Ozón	*ppm*	*0,8-1,0*
Maximálny obsah medi	*ppm*	*max. 2*
Aquamatic osamelé čistidlo	*ppm*	*max. 2*
Tarn čisté čistidlo	*ppm*	*max. 2*
Sherwood čistidlo	*ppm*	*max. 2*

7. Odvlhčovač utrpel škodu mrazom
8. Zdroj el. napätia nedostatočný alebo iným spôsobom nesprávny

V PRÍPADE POCHYBNOSTÍ, PROSÍM, PÝTAJTE SA.

POZNÁMKA:

K uplatneniu platnej záruky musí byť vrátená registračná karta k zaisteniu oprávnenej záruky. Ak nenájdete registračnú kartu Vášho stroja, prosím, kontaktujte servisné oddelenie Microwellu - uveďte Vaše meno, adresu a výrobné číslo Vášho stroja. Karta Vám bude zaslaná pre doplnenie.

Prosím, uveďte číslo modelu a výrobné číslo Vášho odvlhčovača, ak máte technické alebo servisné otázky. Tie pomôžu k správnej diagnostike a zaistenie servisu môže byť prevedené s minimálnym oneskorením.

Pokyny pre transport

Odvlhčovač musí byť prepravovaný len v originálnom obale vo zvislej polohe. Pri transporte zabezpečte odvlhčovač proti preklopeniu a pádu. V žiadnom prípade neklaďte odvlhčovač na bok! Hrozí vážne poškodenie kompresora! Na poškodenie pri transporte sa v žiadnom prípade nevzťahuje záruka! V prípade preberania zásielky skontrolujte neporušenosť obalu a prípadné nedostatky zdokumentujte!

Technický skúšobný ústav Piešťany, š.p.

Notifikovaný orgán: Identifikačné číslo 1299 | Notified Body: Identification No. 1299

Autorizovaný orgán: Reg. číslo SKTC 104 / SK03 | Authorised Body: Reg. No. SKTC 104 / SK03

CERTIFIKÁT ZHODY
CONFORMITY CERTIFICATE
Č./No.: 712990054

pre výrobcu alebo jeho autorizovaného zástupcu v Európskej únii
to the manufacturer or his authorised representative in the European Union

MICROWELL spol. s r.o.
SNP 2018/42
927 01 Šaľa, Slovak Republic

Výrobok a určenie typu / Product and designation of type

Odvlhčovač vzduchu MICROWELL
typ DRY 300 Plastik, DRY 500 Plastik,
DRY 300 Silver DRY 500 Silver,
DRY 300 Metal, DRY 500 Metal

Dehumidifier MICROWELL
type DRY 300 Plastik, DRY 500 Plastik,
DRY 300 Silver DRY 500 Silver,
DRY 300 Metal, DRY 500 Metal

Preskúšaná vzorka spĺňa základné požiadavky na bezpečnosť podľa nasledujúcich európskych smerníc Nového prístupu:

The sampletested meets the essential safety requirements of the following European New Approach Directives:

Smernica o EMC	**2004/108/EC**	**2004/108/EC**	**EMC Directive**
Smernica o nízkom napätí	**2006/95/EC**	**2006/95/EC**	**Low Voltage Directive**

Existujú pre to nasledujúce dokumenty:
záverečný protokol č.
750146/2007

For this the following documents exist:
Final Report No.
750146/2007

Dodržujúc všetky príslušné smernice ES a poskytujúc ES Vyhlásenie výrobcu o zhode, vyššie uvedený výrobok môže byť opatrený označením CE.

Observing all relevant EC New Approach Directives and providing the Manufacturer's EC Declaration of Conformity above mentioned product can be labelled with CE marking.

CE

TECHNICKÝ SKÚŠOBNÝ ÚSTAV PIEŠŤANY, š.p. TSU SK

Piešťany 26.09.2007
750146

Ing. Anna ONDRÁŠIKOVÁ
riaditeľka posudzovania zhody výrobkov
Product Conformity Assessment Director

TSÚ Piešťany, š.p.
Krajinská cesta 2929/9
921 01 Piešťany
Slovenská republika

Telefón: +421 33 7957111
Fax: +421 33 7723716
e-mail: tsu@tsu.sk
web: www.tsu.sk

MEMBER OF MULTILATERAL RECOGNITION ARRANGEMENT IAF

SNAS Reg. No. 009/P-018

042129

TECHNICKÝ SKÚŠOBNÝ ÚSTAV PIEŠŤANY, š.p.
Krajinská cesta 2929/9
921 01 Piešťany, Slovenská republika
Notifikovaná osoba č. 1299

SNAS
Reg. No. 009/P-018

CERTIFIKÁT ZHODY
CONFORMITY CERTIFICATE

№./No. 141299025

pre výrobcu alebo jeho autorizovaného zástupcu v Európskej únii
to the manufacturer or his authorised representative in the European Union

MICROWELL s.r.o.
SNP 2018/42, 927 01 Šaľa
Slovenská republika / Slovak Republic

Výrobok a určenie typu

Bazénový odvlhčovač MICROWELL
Typ: DRY 400 Plastik
DRY 400 Metal
DRY 400 Silver

Product and designation of type

Swimming bath dehumidifier
Typ: DRY 400 Plastik
DRY 400 Metal
DRY 400 Silver

Výrobok spĺňa základné požiadavky na bezpečnosť podľa nasledujúcich európskych smerníc Nového prístupu:

Smernica o EMC	**2004/108/EC**
Smernica o nízkom napätí	**2006/95/EC**
Smernica o bezpečnosti strojov	**2006/42/EC**

The above mentioned type of product meets the essential safety requirements of the following European New Approach Directives:

2004/108/EC	**EMC Directive**
2006/95/EC	**Low Voltage Directive**
2006/42/EC	**Machinery Directive**

Existujú pre to nasledujúce dokumenty:
Záverečná správa o posúdení zhody č. 140500010 zo dňa 18.02.2014

Certificate is issued on the basis of this document:
Conformity Assessment Report No. 140500010 date of issue 2014/02/18

CE označenie môže byť použité iba v prípade, že je posúdená zhoda so všetkými príslušnými smernicami Európskej komisie.

Akékoľvek významné zmeny v zhotovení alebo konštrukcii výrobku, systéme kvality a dodatky k horeuvedeným technickým a právnym predpisom môžu viesť k neplatnosti certifikátu. Zodpovednosť za výrobok zostáva na výrobcovi alebo jeho splnomocnenom zástupcovi

CE marking can be used only in the case of conformity assessment according to all relevant EC Directives, after working-out of the necessary technical documentation and after issuing of the conformity declaration.
Any significant change in product's form or construction, system of quality and supplements to above mentioned technical and legal provisions can result in invalidity of the certificate. Producer or his authorised representative is responsible for the product.

TECHNICKÝ SKÚŠOBNÝ ÚSTAV PIEŠŤANY, š.p. TSU SK

Ing. Janka LEVICKÁ
vedúca certifikačného orgánu
certifikujúceho výrobky
Head of Product Certification Body

Vydaný dňa: 19.02.2014
Date of issue: 19 Februar 2014

Predajca: Eseos s.r.o.
Provozovna: Cacovice 2
614 00 Brno

Tel.: +420 548 210 826
E-mail: info@eseos.cz

www.eseos.cz

Verzia: 2014-01-22